Häfele Odstojni kotačići za razmak Slido Classic 50 VF P i 50 VF SR za drvena klizna vrata Vorfront/ Mixfront/Infront

Šifra proizvoda	Debljina	Dužina	Širina
71400/0000	**0 mm**	**2.500 mm**	**0 mm**

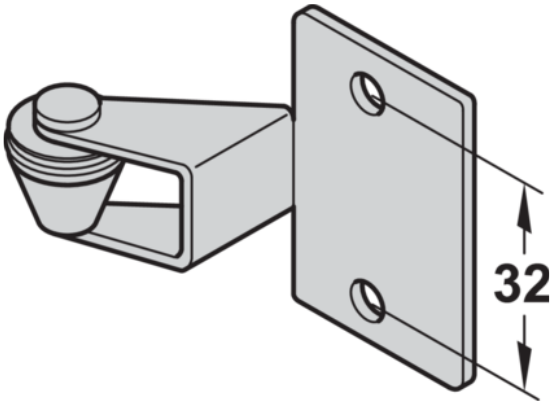

Okov: Odstojni kotačići za razmak

Montaža: vijcima na unutarnja vrta

Razmak: 20 mm

KARAKTERISTIKE

SPECIFIKACIJA

Dužina	**2.500 mm**
Okovi za namještaj	
Grupa proizvoda	**Klizna vrata**
Montaža	**Za uvrtanje**
Proizvođački broj	**400.60.000**
Okov za klizna vrata	
Vrsta	**Mixfront, Unutarnja, Prednjica**
Vrsta	**Finger Fix**
Primjena	**za drvena vrata**

višе informacija http://www.frischeis.hr/shop/okov/okovi-za-klizna-vrata/okovi-za-klizna-vrata/hafele-odstojni-kotacici-za-razmak-slido-classic-50-vf-p-i-50-vf-sr-za-drvena-klizna-vrata-vorfrontmixfrontinfront~p1793905

Skeniranjem QR koda izravno dolazite do stranice proizvoda u našoj online trgovini.