# Häfele Tračnice i vodilice Classic 30 VF J i Slido Classic 55 IF za drvena i Slido Design 30VF G za staklena klizna vrata dužina 5000 mm

| Šifra proizvoda | Debljina | Dužina | Širina |
|---|---|---|---|
| **71402/1625** | **0 mm** | **0 mm** | **0 mm** |

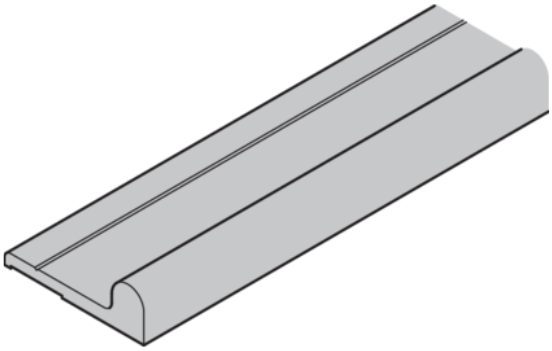

Okov: tračnica dolje

Montaža: vijcima

Dužina: 5000 mm

## KARAKTERISTIKE

## SPECIFIKACIJA

| | |
|---|---|
| Težina | **0,66 kg** |
| **Okovi za namještaj** | |
| Grupa proizvoda | **Klizna vrata** |
| Osnovni materijal | **Aluminij** |
| Boja | **Srebrno eloksirano** |
| Montaža | **Za uvrtanje** |
| Proizvođački broj | **402.26.625** |
| Dužina | **5000 mm** |
| **Okov za klizna vrata** | |
| Primjena | **za drvena vrata, za staklena vrata** |

višе informacija http://www.frischeis.hr/shop/okov/okovi-za-klizna-vrata/okovi-za-klizna-vrata/hafele-tracnice-i-vodilice-classic-30-vf-j-i-slido-classic-55-if-za-drvena-i--slido-design-30vf-g-za-staklena-klizna-vrata-duzina-5000-mm~p1819951

**Skeniranjem QR koda izravno dolazite do stranice proizvoda u našoj online trgovini.**